Electrolux PROFESSIONAL

Accessori Cottura
Base armadiata calda con umidificatore per forni 6&10 GN 1/1&2/1

ARTICOLO N° _____

MODELLO N° _____

NOME _____

SIS # _____

AIA # _____

922227 (1HCBE6101)	Base armadiata calda con umidificatore per forno 6 e 10 GN 1/1, con supporto per teglie GN 1/1 e 600X400mm
922238 (1HCBE102)	Base armadiata calda con umidificatore e supporto teglie per forno 10 GN 2/1

Descrizione

Articolo N° _____

Base armadiata calda con umidificatore per forni 6&10 GN 1/1, con supporto per teglie GN 1/1 e 600X400mm

Caratteristiche e benefici

- Ideale per mantenere la temperatura.
- Fornito di un supporto teglie come standard.
- Ideato per una facile installazione del forno (non è necessario rimuovere i piedini)
- Pannello di controllo dotato di termoregolatore, interruttore della luce, interruttore on-off.
- Temperatura regolabile da +30°C a +80°C.
- Numero di griglie: capacità 5GN 1/1 o per 6 400x600mm (solo per 922227)
- Numero di griglie: capacità per 7GN 2/1 (solo per 922238)

Approvazione: _____

Accessori Cottura
Base armadiata calda con umidificatore per forni 6&10 GN 1/1&2/1

Fronte

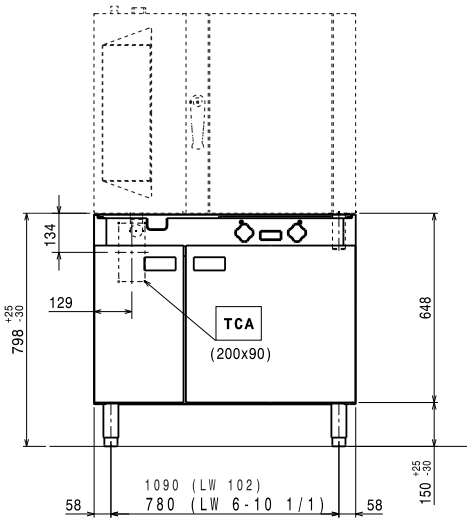

Lato

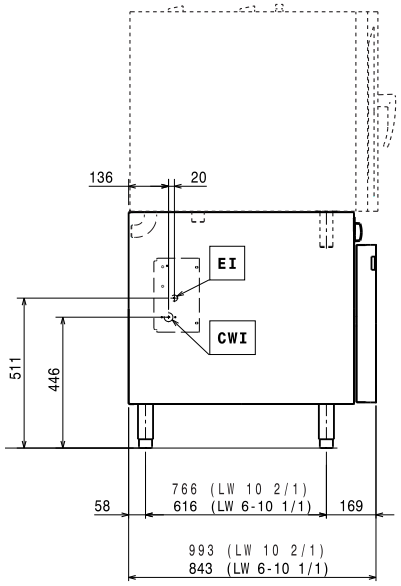

EI = Connessione elettrica

Alto

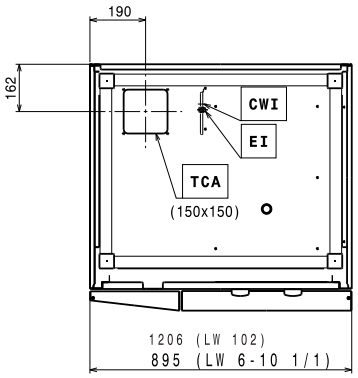

Informazioni chiave

Dimensioni esterne, larghezza:	
922227 (1HCBE6101)	897 mm
922238 (1HCBE102)	1207 mm
Dimensioni esterne, profondità:	
922227 (1HCBE6101)	845 mm
922238 (1HCBE102)	995 mm
Dimensioni esterne, altezza:	803 mm
Peso netto:	
922227 (1HCBE6101)	70 kg
922238 (1HCBE102)	85 kg

L'azienda si riserva il diritto di apportare modifiche ai prodotti senza preavviso